Appareil illustré : Poêle à gaz naturel à évacuation directe FDV350NE2 avec la porte noire F35DB, les vitres de céramique, et l'ensemble de bûches en fibre simili chêne LOGF35.

SENTINEL

POÊLE À GAZ À ÉVACUATION DIRECTE

marquis COLLECTION

Poêle sur pied à évacuation directe; un appareil de chauffage sécuritaire et efficace avec le côté pratique du gaz. Le meilleur choix pour l'installation dans n'importe quelle pièce de votre maison.

Modèle	FDV350NE2	FDV350LPE2
Gaz	Naturel	Propane
Entrée max.	37 000 BTU	35 000 BTU
Entrée min.	29 000 BTU	27 000 BTU
FE (P.4.1-15)	67.90%	70,10%

DIMENSIONS (POUCES)

Avec un appareil à évacuation directe vous pouvez sortir par le mur au dessus de l'appareil ou par le toit.

FDV350

A 30 3/8"
B 27 5/16"
C 19 1/16"
D 19 1/16"
E 4" dia.
F 7 1/2"
G 7" dia.

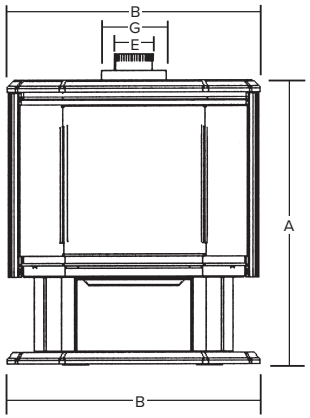

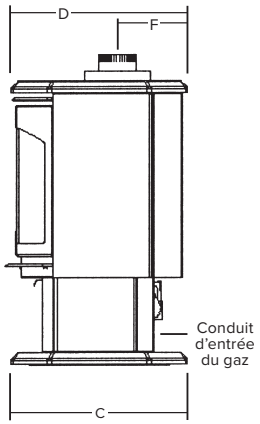

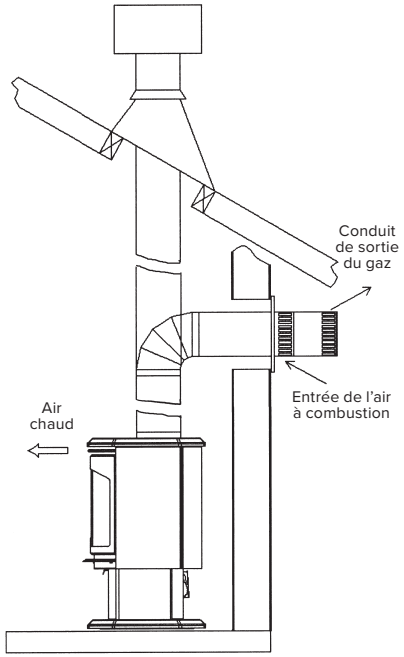

CARACTÉRISTIQUES DE SÉRIE

- Système de valve IPI (veilleuse à allumage intermittent) qui permet le fonctionnement pendant une panne de courant avec ajustement de flamme
- Les modèles Proflame II (PF2) viennent avec une télécommande avec contrôle de flamme, ventilateur, thermostat, thermostat intelligent (Compatibilité WIFI : téléphone intelligent – WIFI local uniquement)

PF2

- Système à brûleur double avec flammes réalistes
- Vitre panoramique avec une vue de trois cotés offrant une chaleur radiante
- Approuvé pour les maisons mobiles
- Approuvé pour les chambres à coucher
- Bande noire
- Ensemble de bûches en fibre simili chêne avec braise*

CARACTÉRISTIQUES OPTIONNELLES

Ensemble de ventilateur : Acier inoxydable

Doublure de brique : Brick tradtionelle (Trois morceaux)

Adaptateur B-Vent : branchement du poêle à un B-Vent de 4"

DÉGAGEMENTS MINIMUM AUX COMBUSTIBLES

12" du côté de l'unité
3" de l'arrière de l'unité
3" du côté de l'unité en coin

INSTALLATION D'ALCOVE

30" profondeur (max.)
55½" hauter (min.)
52½" largeur (min.)

DOUBLURE DE BRIQUE

F35RL
Brick traditionnelle

ÉCRAN DE SÉCURITÉ

Retrouvez tous les manuels Sentinel détaillés :

Intertek
4000720

Marquis maintient un programme continu de tests de raffinement et d'améliorations pour tous ses produits. Quelques aspects des appareils illustrés peuvent être modifiés en tout temps, sans préavis ni obligations.

Certification : pour les États-Unis et le Canada : ANSI Z21.88-2017 / CSA 2.33-2017, CSA 2.17-2017.

*N.B. : Il peut être nécessaire de commander des composantes séparément pour créer un appareil complet. Voir votre dépositaire local Marquis pour les détails.

Canada
ENERGUIDE
Recherchez la cote ÉnerGuide des foyers à gaz dans cette brochure
Basée sur la norme CSA P.4.1-15

Complètement fabriqué au Canada, chaque foyer Marquis est construit selon les plus hautes normes de qualité et est fait pour durer.

GARANTIE À VIE LIMITÉE

2340, Avenue Logan,
Winnipeg, Manitoba, CAN
R2R 2V3
Tél.: 204.632.1962
Télec.: 204.632.1960
marquisfireplaces.net

Imprimé au Canada
B070 – 07/2023