SKYLINE

FOYER AU GAZ À ÉVACUATION DIRECTE À ZÉRO DÉGAGEMENT

marquis COLLECTION

Appareil illustré : Foyer au gaz naturel à évacuation directe ZCVRB3622N et à dégagement nul, l'encadrement bordure noir ZCVRB36SBL, les panneaux de porcelaine Z3622PRL, l'ensemble de roches contemporaines et de bois de grève MQRBD1.

Modèle	ZCVRB3622N ZCVRB3622NE	ZCVRB3622LP ZCVRB3622LPE	MQRB4236NT MQRB4236NTE	MQRB4236LPT MQRB4236LPTE
Gaz	Gaz naturel	Propane	Gaz naturel	Propane
Entrée max.	17 500	17 500	24 000	24 000
Entrée min.	12 000	14 000	18 000	18 000
EE (P.4.1-15)	61,36 % / 65,82 %	62,72 % / 64,55 %	54,84 % / 57,05 %	57,15 % / 59,13 %

ACCESSOIRES EN OPTION

BOIS DE GRÈVE

MQRBD1
quatre mcx avec quatre roches

MQRBD4
trois mcx

DOUBLURE

Porcelaine

ENCADREMENT BORDURE

Noir

Acier inoxydable

OPTIONS DE MÉDIAS

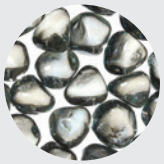

MQG5ZG
Glace de verre zircon glacier

MQG5A
Braise de verre bleu cobalt

MQG5B
Braise de verre noir

MQG5C
Braise de verre bronze

MQG5W
Braise de verre blanc

MQEMBER
Morceaux de braise

MQSTONE
Pierres décoratives

MQROCK2
Roches naturelles

MQROCK3
Roches multicolores

CARACTÉRISTIQUES DE SÉRIE

- Système de valve Millivolt ou IPI (Électronique) qui permet un fonctionnement même en cas de panne de courant avec l'ajustement de chaleur et de flammes.
- Écran de sécurité

CARACTÉRISTIQUES OPTIONNELLES

Ensemble pleine vision Designer : (modèle MQRB4236 seulement) Aucune persienne requise

Encadrement bordure : Fini noir et acier inoxydable – 36" L x 22 ½" H (modèle MQRB4236 seulement)

Ensemble de ventilateur : Contrôle à vitesse variable activé par la chaleur

Ensemble Universel d'éclairage : 2 lampes (modèles Série II seulement)

Doublure de porcelaine

Bois de grève : Ensemble de 4 morceaux avec 4 roches (MQRBD1) ou ensemble de 3 morceaux (MQRBD4)

Options de médias : Roches contemporaines, pierres décoratives, verre décoratif (glacier, bleu cobalt, noir, bronze et blanc) ou morceaux de braise

Thermostat : Mural Millivolt ou programmable

Télécommandes : Marche/arrêt, thermostat, ou thermostat avec modulation

PF1

GFRC

CHARPENTE POUR PLEINE VISION

DIMENSIONS POUR INSTALLATION EN COIN (POUCES)

ZCVRB3622

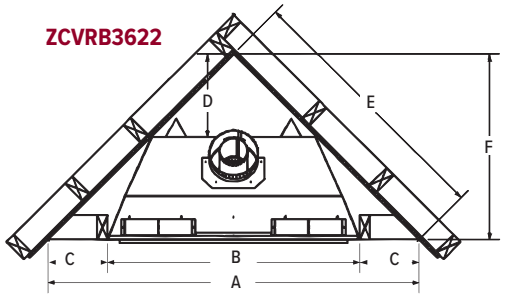

ÉVACUATION PAR LE DESSUS ZONE DE VISION

	Largeur	Hauteur
ZCVRB3622	29 ¾"	16 ⅛"
MQRB4236	33 ⅜"	20 ⅜"

	ZCVRB4236		MQRB4236
A	53 ½"	**A**	63 13⁄16"
B	36 ⅜"	**B**	42 7⁄16"
C	8 9⁄16"	**C**	42 1⁄16"
D	12"	**D**	10 11⁄16"
E	37 ⅞"	**E**	45 ⅛"
F	26 ¾"	**F**	13 ¾"
G	–	**G**	19 ½"
H	–	**H**	31 ⅞"

MQRB4236

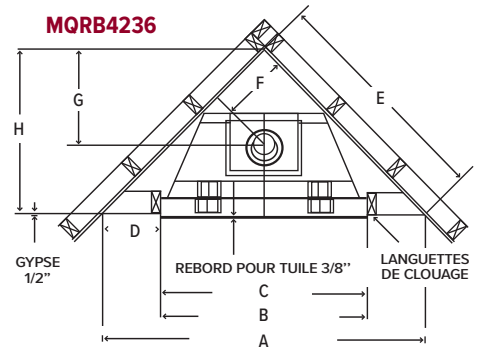

ÉVACUATION PAR LE DESSUS	Hauteur		Largeur de façade		Profondeur	
	Réel	Charpente	Réel	Charpente	Réel	Charpente
ZCVRB3622	37 ⅛"	37 ¼"	36"	36 ⅜"	17 7⁄16"	17 ½"
MQRB4236	36 13⁄16"	43"	42 1⁄16"	42 7⁄16"	18 15⁄16"	19 ½"

Profitez de la VUE

Le foyer Skyline n'a rien de compliqué.

Avec sa pleine vision et sa flexibilité, il est tout simplement sophistiqué. Faites votre choix entre le bois de grève, les roches décoratives ou les braises en verre qui sont offertes dans une variété de couleurs, pour un look chic et contemporain.

Pour consulter les dernières évolutions dans le monde des foyers, visitez le **www.marquisfireplaces.net**

Appareil illustré : Foyer linéaire au gaz naturel à évacuation directe et à dégagement nul ZCVRB3622N, avec le verre bronze décoratif, l'encadrement bordure ZCVRB36SSS en acier inoxydable, la doublure de porcelaine Z3622PRL et l'ensemble d'éclairage universel ULK2 en option.

Marquis maintient un programme continu de tests et d'améliorations pour tous ses produits.
Quelques aspects des appareils illustrés peuvent être modifiés en tout temps, sans préavis ni obligations.

MQZDV3318 Certification : Le modèle ZDVRB3622 est certifié ANSI Z21.88-2014, CSA 2.33-2014, CGA 2.17-M91 (R2009) en tant que foyer/appareils de chauffage au gaz ventilé. Les modèles MQRB4236NT, MQRB4236NTE, MQRB4236LPT, et MQRB4236LPTE sont certifiés ANSI Z21.50-2014, CSA 2.22-2014, CGA 2.17-M91 (R2009) en tant que foyer au gaz ventilé.

Notez bien : Il peut être nécessaire de commander des composantes séparément pour créer un appareil complet.
Voir votre dépositaire local Marquis pour les détails.

Appareil illustré : Foyer MQRB4236NT à évacuation directe, l'ensemble pleine vision Designer HB42CVCK, la doublure de porcelaine MQRB42PL, les braises de verre blanc en guise de décoration.

Complètement fabriqué au Canada, chaque foyer Marquis est construit selon les plus hautes normes de qualité et est fait pour durer.

GARANTIE À VIE LIMITÉE

2340, Avenue Logan,
Winnipeg, Manitoba, CAN
R2R 2V3
Tél.: 204.632.1962
Télec.: 204.632.1960
marquisfireplaces.net

Imprimé au Canada
B093 – 05/18

Canada

ENERGUIDE

Recherchez la cote **ÉnerGuide** des foyers à gaz dans cette brochure

Basée sur la norme CSA P.4.1-15